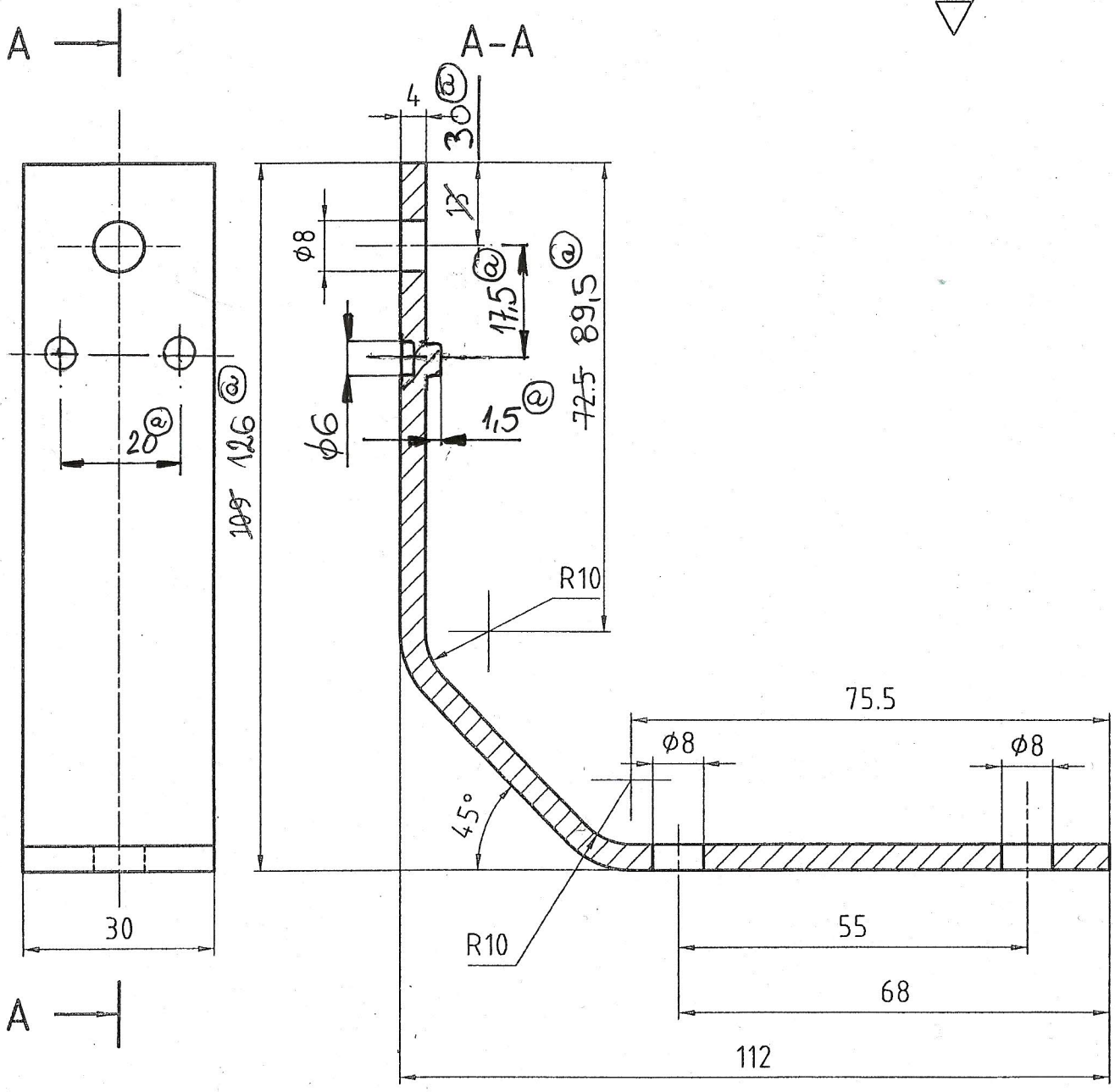

ZMIANA: 5 x @ RÓŻYCKI 26.02.2010

		PŁASKOWNIK ST3S ≠4,0 x 30 mm L≅220mm						
Wyk.		Materiał			Jedn.miary	Ilość brutto		Pokrycie Uwagi
Wchodzi do Z4–L&H30		Konstr.						
		Kreślił						
Zastępuje		Sprawdz.						
		Kontrola technol.						
		Zatw.			Litera ilość zmian	Doty-czy ark.	Nr zmian	Podpis / Data
			I.Nazwisko	Podpis / Data				Zmiane wprow.
Konstr.	Ciężar	Podz. 1:1	Nazwa Ramię z płaskownika		Nr rys. D4–L&H30–1			
Nazwa pliku			TEO TERM					
Data wydruku					Arkusz 1		Arkuszy 1	